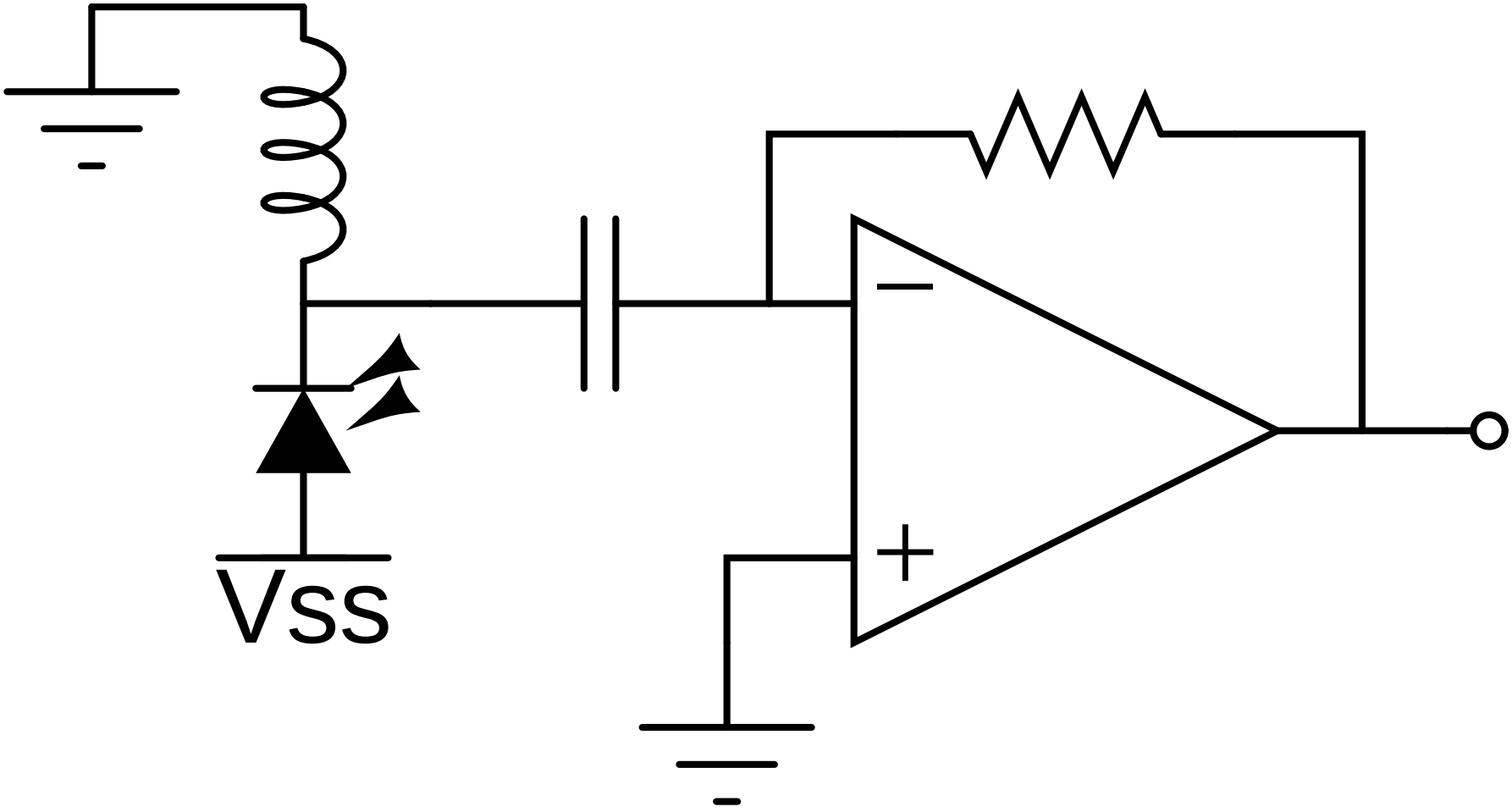
Vss
−
+