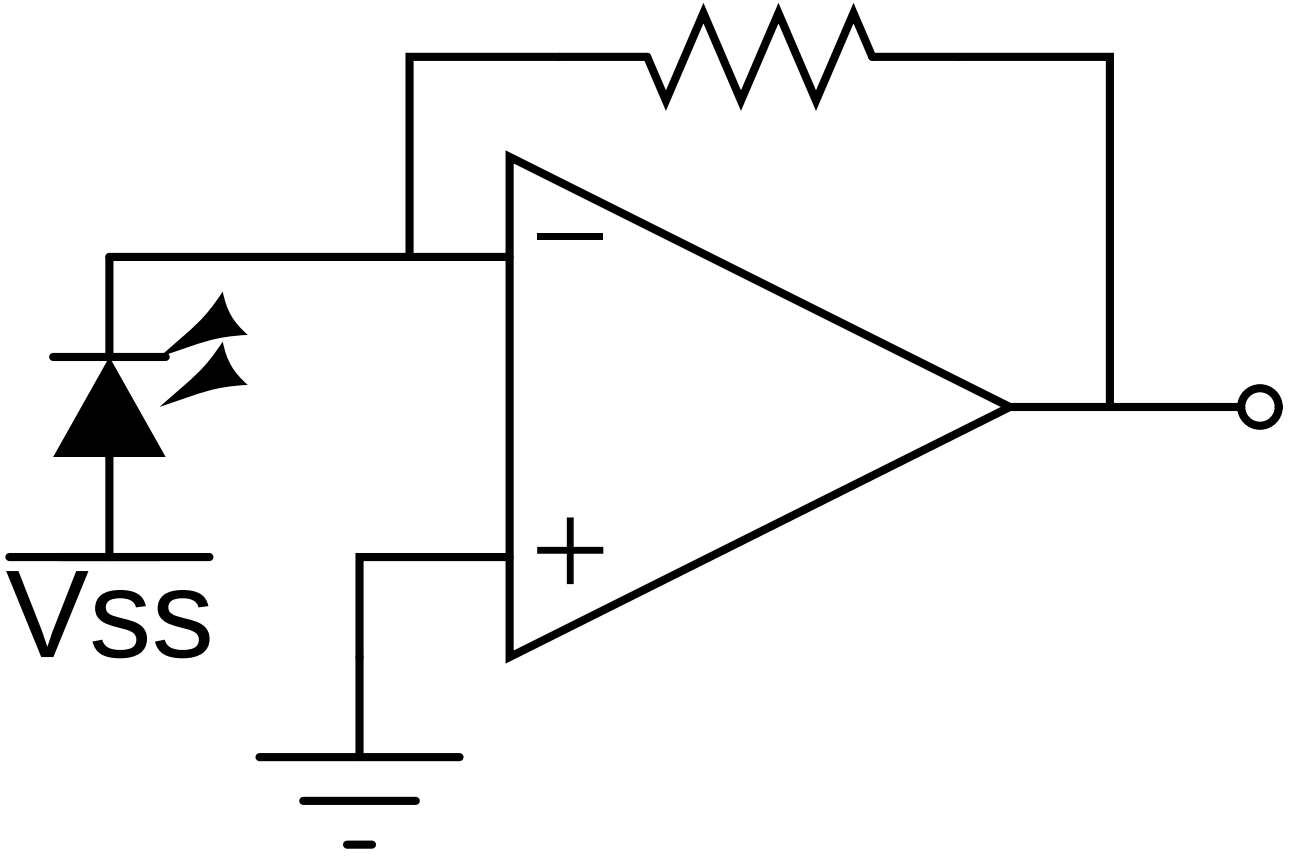
−
+
Vss