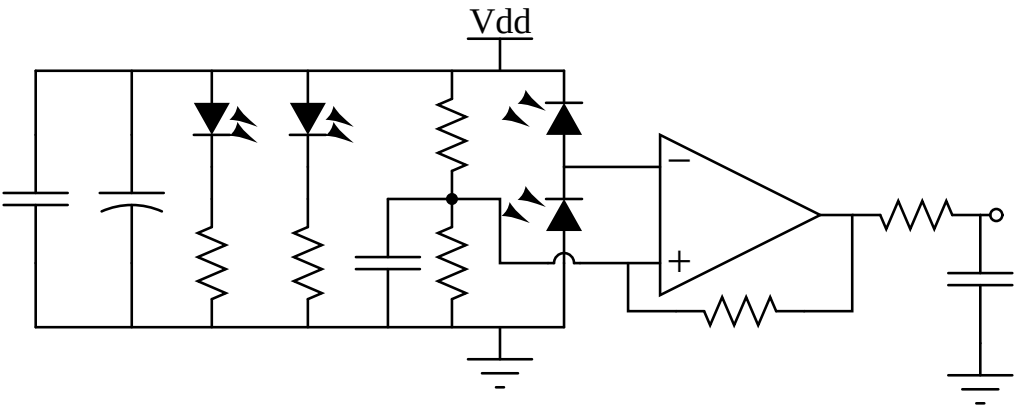
Vdd
−
+